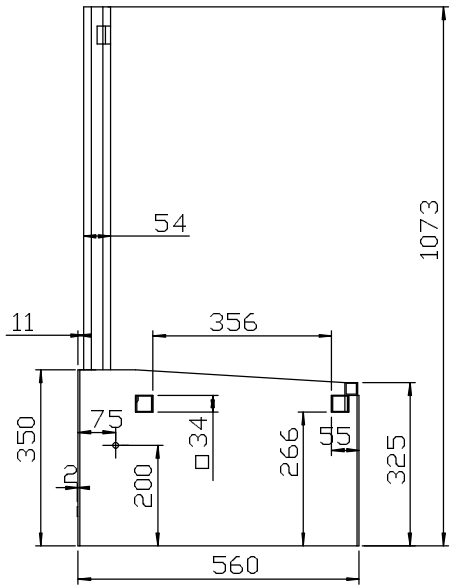

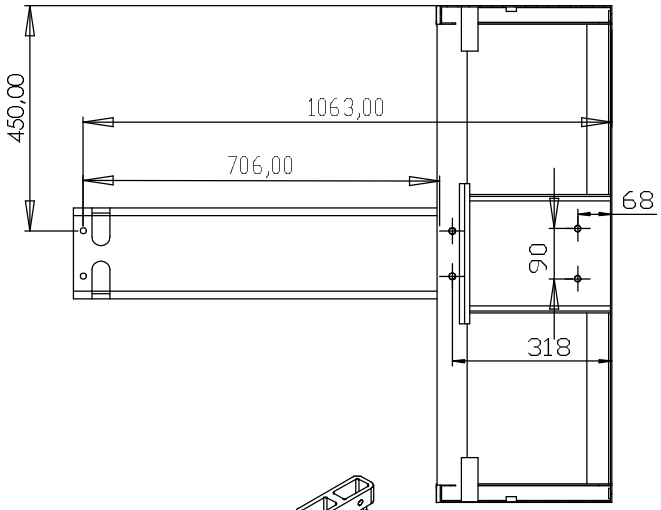

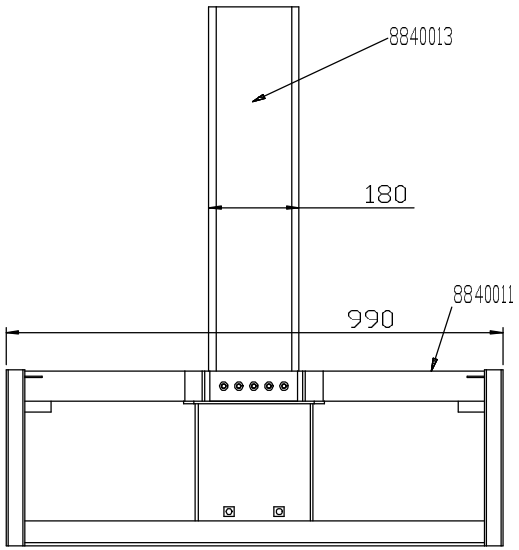

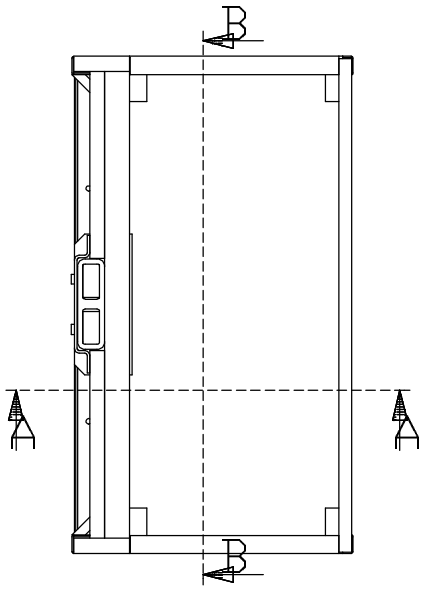

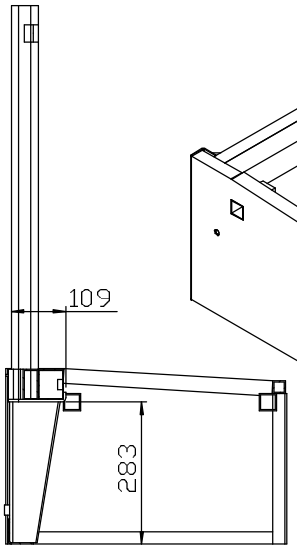

A-A

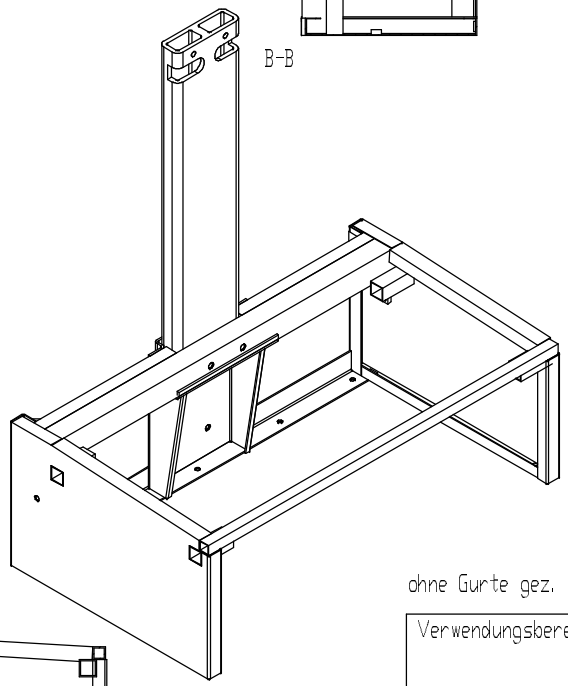

B-B

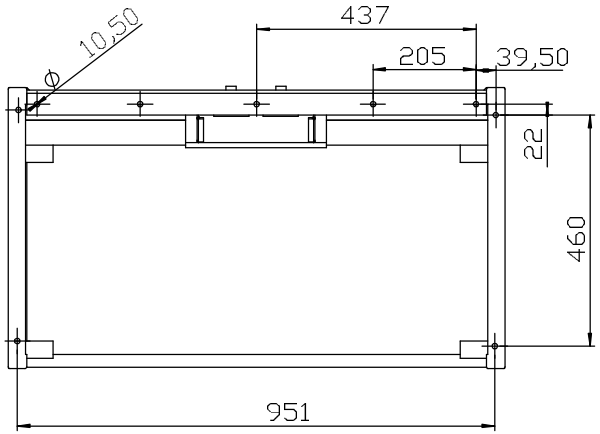

ohne Gurte gez.

Verwendungsbereich				Zul. Abw.		Oberfläche	Maßstab	Gewicht
							Werkstoff	
					Datum	Name	Sportscraft Fahrzeugtechnik GmbH 3-Punkt-Gurtbock 990	
				Bear	20.09.05	Fisele		
				Gepr				
				Norm				
							8840010	Blatt
Zust	Änderung	Datum	Nam	Urspr.			Ers.f:	Ers.d: